PE 90 x 8,2
K 11° , 22°, 30°

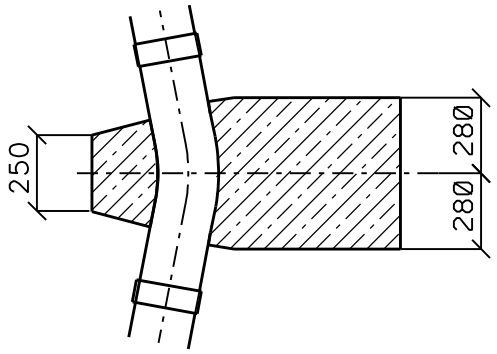

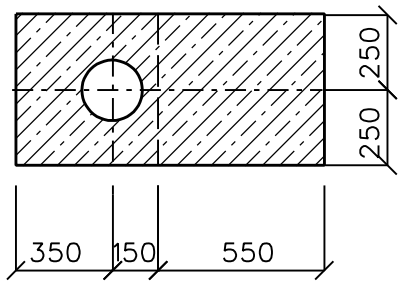

ODBOČKA HYDRANTU

PE 90 x 8,2
K 45°

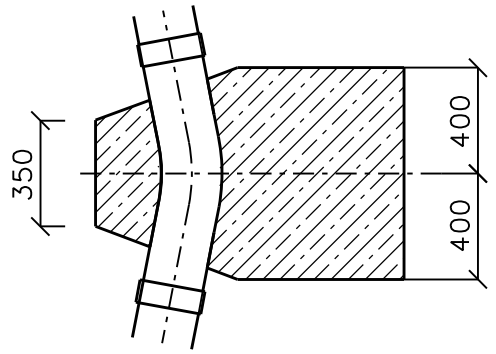

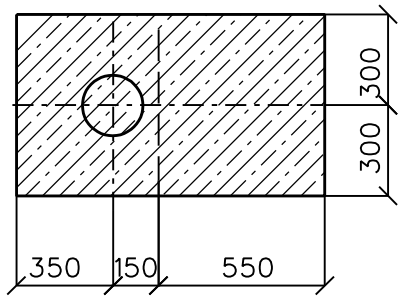

PATKOVÉ KOLENO HYDRANTU

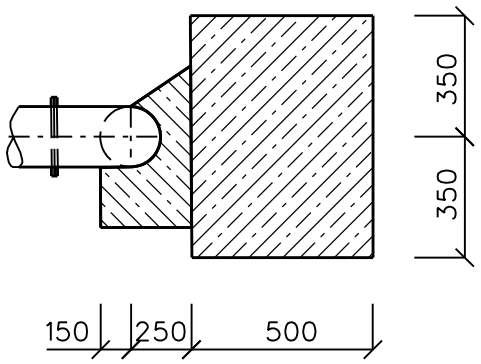

DÉLKA BLOKU 600 mm

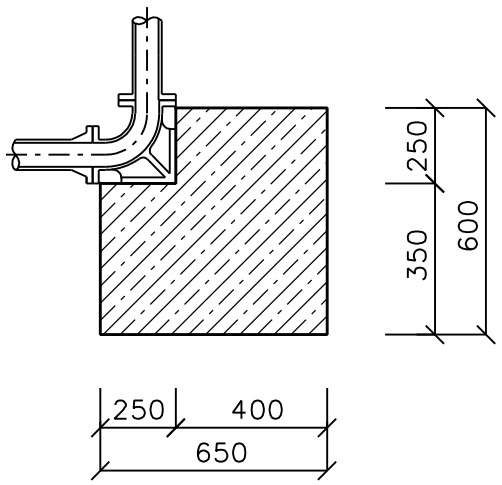

DÉLKA BLOKU 400 mm

Vypracoval	Zodpov.projektant	Hl. ing. projektu	Vedoucí střediska	AGPOL s.r.o. Jungmannova 153/12 779 00 Olomouc Česká republika	
Šošolíková Jitka	Bc.Ing. Pospíšilová	Bc.Ing. Pospíšilová	Ing.Vaculín Ondřej Ph.D		
Šošolíková	Pospíšilová	Pospíšilová	Vaculín O.		
Místo stavby	k. ú. Trojanovice		Kraj Moravskoslezský	Počet formátů	2 A4
Investor	Obec Trojanovice			Datum	Říjen 2021
Akce - objekt	Projektové a inženýrské činnosti - vodovody			Stupeň	DPS
				Zakázkové číslo	2912
				Archivní číslo	2912
Příloha: SO 08 Vodovod Pod Dílem Opěrné bloky				Měřítko	Číslo výkresu D.1.8.8